OZN.		POČET KUSOV		MATERIÁL	ROZMER / POČET	VÁHA	PLOCHA	POPIS
Z i10	Z i10 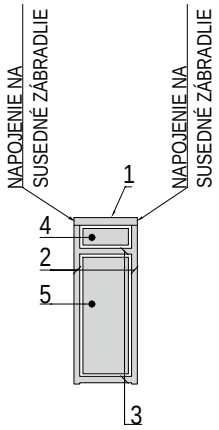	1.NP	1	1 - madlo Ø50	dl. 0,42 m - 1 ks	0,66 kg	0,14 m^2	hliníkové zábradlie povrchová úprava: Práškové lakovanie RGB 209,210,209 napr. RAL 7047, 7035
		2.NP	2	2 - stĺpik 40	dl. 1,075 m - 2 ks	3,36 kg	0,56 m^2	
		3.NP	2	3 - profil Ø30	dl. 0,38 m - 2 ks	0,82 kg	0,16 m^2	
		4.NP	2	4 - výplň hr.2mm	pl. 0,051 m^2 - 1 ks	0,28 kg	0,10 m^2	
		5.NP	2	5 - výplň hr.2mm	pl. 0,275 m^2 - 1 ks	1,49 kg	0,55 m^2	
		6.NP	0	6 - kotva	2 ks	-	-	
		Σ	9	7 - príruba stĺpika	2 ks	-	-	
Z i12	Z i11 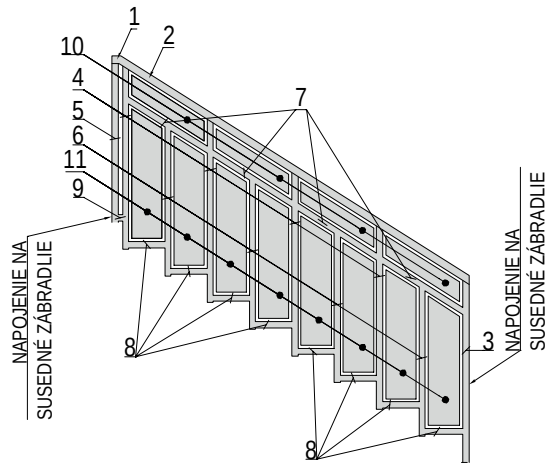	1.NP	1	1 - madlo Ø50	dl. 0,06 m - 1 ks	0,10kg	0,020m^2	hliníkové zábradlie povrchová úprava: Práškové lakovanie RGB 209,210,209 napr. RAL 7047, 7035
		2.NP	1	1 - madlo Ø50	dl. 2,73 m - 1 ks	4,32kg	0,910m^2	
		3.NP	1	4 - stĺpik 40	dl. 1,23 m - 1 ks	1,93kg	0,320m^2	
		4.NP	1	5 - stĺpik 40	dl. 1,23 m - 4 ks	7,69kg	1,280m^2	
		5.NP	1	3 - profil Ø30	dl. 1,08 m - 1 ks	1,16kg	0,228m^2	
		6.NP	0	6 - stĺpik 40	dl. 1,00 m - 4 ks	6,26kg	1,040m^2	
		Σ	5	3 - profil Ø30	dl. 0,67 m - 4 ks	2,88kg	0,566m^2	
				3 - profil Ø30	dl. 0,28 m - 8 ks	2,40kg	0,473m^2	
				3 - profil Ø30	dl. 0,07 m -1 ks	0,08kg	0,015m^2	
				5 - výplň hr.2mm	pl. 0,07 m^2 - 4 ks	1,52kg	0,560m^2	
				5 - výplň hr.2mm	pl. 0,16 m^2 - 8 ks	6,94kg	2,560m^2	
				6 - kotva	10 ks	-	-	
				7 - príruba stĺpika	10 ks	-	-	